Բ ԱՌ-ՈՎ ՊԱՏ,

ՇՀԾ - 7

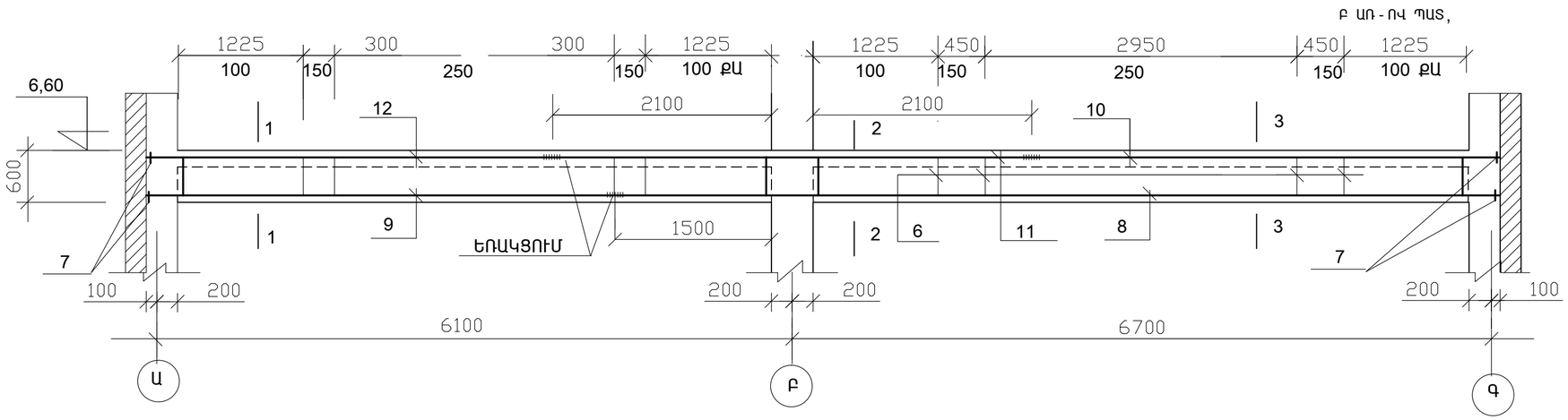

1 — 1

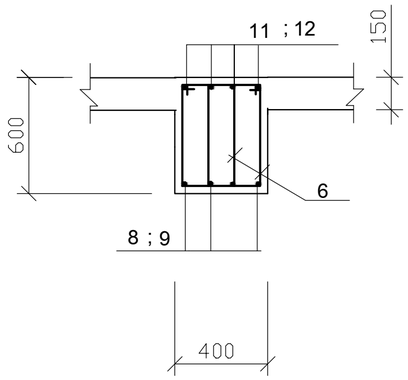

2 — 2

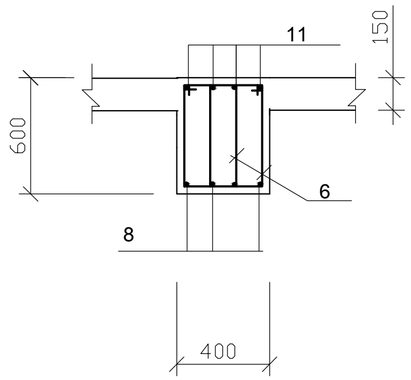

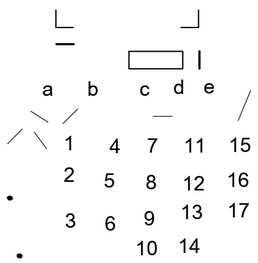

2 — 2

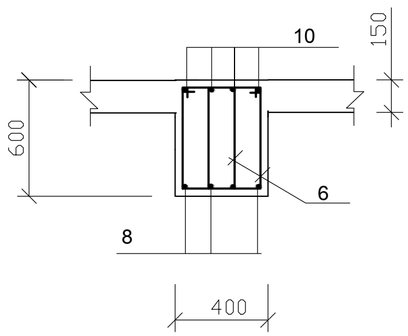

• ՏՎՅԱԼ ԹԵՐԹԸ ԴԻՏԱՐԿԵԼ 15Թ. ՀԵՏ ՀԱՄԱՏԵՂ :

ՄԵԿ ԷԼԵՄԵՆՏԻ ՄԱՍՆԱԳԻՐ

ԴԻՐՔ N	ԷՍՔԻԶ	ԱՆՎԱՆՈՒՄ	ՔԱՆ. ՀԱՏ	ՄԱՍՍԱ ԿԳ	ԸՆԴՐՔԱՆԱԿ ԿԳ
		ՇՀԾ -7 / 1 ՀԱՏ /			
8		18500c L = 8490	4	67,9	22A500c G =55,0
9		18500c L = 4490	4	35,9	18A500c G =182,4
10		18A500c L= 4490	4	35,9	8AI G =124,4
11		22A500c L= 4600	4	55,0	t =13 G =6,4
12		18A500c L = 3900	4	31,2	
6	620; 330 550 250	8AI L = 1750	180	124,4	
7	d22	-13 x60x 60 =	16	6,4	
	ԵՌԱԿՑՄԱՆ ԱՄՐԱՆ	18A500c L= 240	24	11,5	
	ԲԵՏՈՆ	B15	V=	2,9 մ^3	
	ԱՆՈՒՐՆԵՐ	ԳՈՅ. ՈՒՆԵՑՈՂ ՍՅՈՒՆՈՒՄ			
1	420; 330 350 250	8AI L = 1350	20	10,7	8AI G =10,7

Ն.Գ.Ճ.	Հ. ՀԱՐՈՒԹՅՈՒՆՅԱՆ		ՕԲ.ԱՆՎԱՆՈՒՄԸ ԱՐՇԱԼՈՒՅՍ ՀԱՄԱՅՆՔԻ ՄԱՆԿԱՊԱՐՏԵԶԻ ՎԵՐԱԿԱՌՈՒՑՄԱՆ ՆԱԽԱԳԻԾ	ASMED desig «ԱՍՔՄԵԴ դիզայն» ՍՊԸ
ՆԱԽԱԳԾԵՑ	Ռ.ՄԱՀԼԵԲԱՇՅԱՆ			
			ԹԵՐԹԻ ԱՆՎԱՆՈՒՄԸ ՇՀԾ -7 , ՀԱՏՈՒԹՆԵՐ	ՕԲՅԵԿՏ 01 Տ/15
				ԹԵՐԹ ԿԵ - 18 ՓՈՒԼ ԱԳ
				ԹԵՐԹԵՐ 35